vivitek

DW2650Z
DH2660Z
DH2661Z
DW2350Z-ST
DH2360Z-ST
DH2361Z-ST

使用手冊

www.vivitekcorp.com

注意

为确保安全使用此产品，请在操作投影机之前阅读用户手册以了解详细信息。

风险组 2

1. 根据光源和光源系统的光生物学安全分类，此产品属于 IEC 62471-5:2015 风险组 2。
2. 此产品可能产生危险的光辐射。
3. 切勿注视正在工作的光源。否则，可能对眼睛造成伤害。
4. 像其他明亮光源一样，切勿直接注视光束。

激光注意事项

此产品属于 1 类消费型激光产品，符合 IEC 60825-1:2014、 EN 60825-1:2014/A11:2021 和 EN 50689:2021 的要求。

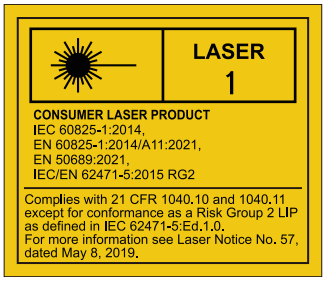

上述激光注意事项位于此设备的底部。

RG2

此投影机的灯源单元使用激光。

注意 – 若使用本文未介绍的控制、调整或过程性能，可能会导致危险的辐射暴露。

- 注意：请监督孩童，无论他们距离投影机多远，皆不可注视投影机光束。
- 注意：在投影镜头前方使用遥控器启动投影机时，应小心谨慎。
- 注意：用户应避免在光束内使用双筒望远镜或单筒望远镜等光学辅助设备。

警告标签

安全危险和警告信息标签位于下述位置：

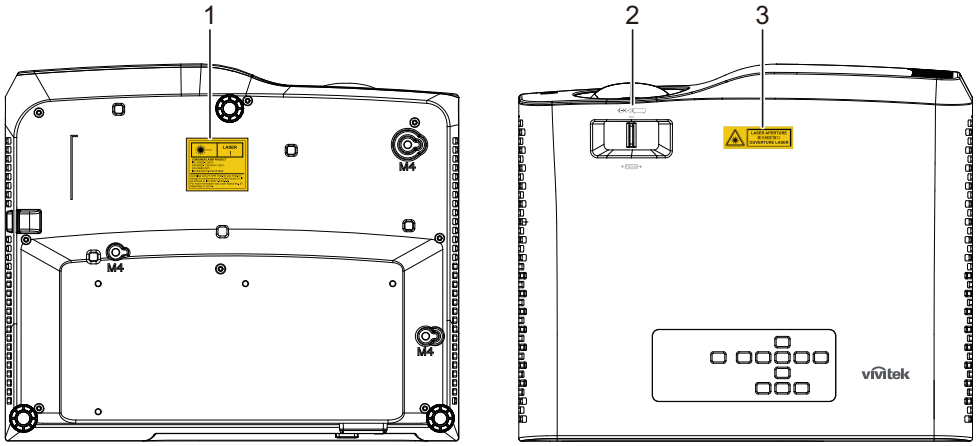

1. 激光警告标签

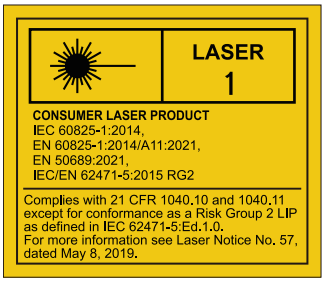

2. RG2 标志

RG2

3. 光圈标签

FCC 声明

此设备经测试证实，符合 FCC 规则第 15 部分关于 B 级数字设备的限制要求。这些限制的目的是为了在居住区安装时提供合理保护以防止有害干扰。此设备会生成、使用和辐射无线电频率能量，如果不按照指示进行安装和使用，可能会对无线通信产生有害干扰。但本公司不保证在特定安装情况下不产生干扰。如果此设备确实对无线电或电视接收造成有害干扰 （通过关闭后再打开存在疑问的设备来确定），建议用户尝试采取下面一项或多项措施来排除干扰：

- 调整接收天线的方向或位置
- 增大设备和接收器之间的间距
- 将设备和接收器分别连接到不同的电路插座上
- 咨询经销商或经验丰富的专业无线电 / 电视技术人员以获取帮助。

此设备符合 FCC 规则第 15 部分的要求。其运行须满足以下条件：

1. 此设备不会产生有害干扰，并且
2. 此设备必须承受任何干扰，包括可能导致意外操作的干扰。

安全说明

在使用投影机前，请阅读所有这些指导说明，并妥善保管以备日后参考。

1. 阅读指导说明
   在使用设备前，应阅读所有安全和使用指导说明。
2. 注意和警告
   应遵循使用指导说明中的所有注意和警告。
3. 清洁
   在清洁之前，从墙壁电源插座上拔掉投影机电源线插头。使用湿布擦拭投影机外壳。请勿使用液体或烟雾清洁剂。
4. 附件
   切勿将投影机置于不稳的车子、架子或桌子上。产品可能掉落，导致其严重损坏。将 （投影机、附件和选配件）的塑料包装材料放在儿童够不到的地方，否则包装袋可能导致窒息死亡。对于婴幼儿更要特别注意。
5. 通风
   此投影机配有进气和排气通风孔。
   请勿堵塞这些开口或者在开口附近放置任何物品，否则内部可能积聚热量，并导致画面质量下降或投影机损坏。
6. 电源
   确认本机的工作电压与您当地电源的电压相同。
7. 维修
   请勿尝试自行维修此投影机。委托专业技术人员进行维修。
8. 更换部件
   当需要更换部件时，务必使用制造商指定的更换部件。未经授权的更换可能导致火灾、触电或其他危险。
9. 水汽凝结
   将投影机从寒冷的地点移到温暖的地点后，切勿立即使用。当投影机经历此温度变化时，湿气可能在镜头和内部关键部件上凝结。为防止损坏投影机，当温度发生急剧或突然变化时，应等待至少 2 小时，然后再使用。

交流电源线注意事项

交流电源线必须满足您使用此投影机时所在国家 （地区）的相关要求。请参照下图确认您使用的交流电源线插头类型，并确保使用正确的交流电源线。如果随附的交流电源线不适合您使用的交流电源插座，请咨询经销商。此投影机配备接地型交流电源线插头。请确保插头能够插入电源插座。请勿毁坏此接地型插头的安全功能。为防止因电压波动而导致信号干扰，我们强烈建议您也为视频源设备配备接地型交流电源线插头。

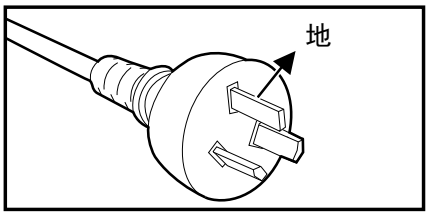

澳大利亚和中国大陆

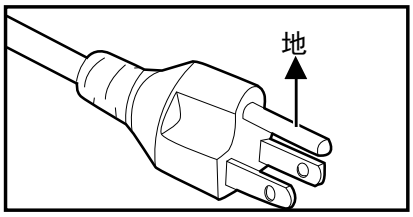

美国和加拿大

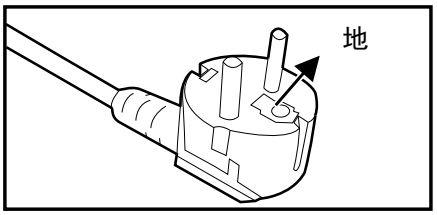

欧洲大陆

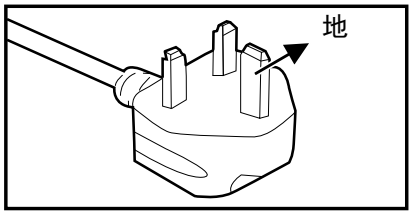

英国

目錄

简介 7

投影机特点 7
物品清单 8
产品概览 9

安装 12

连接到投影机 12
打开 / 关闭投影机电源 14
调整投影机高度 15
调整投影机聚焦 16
调整投影图像尺寸 17

用户控制 20

控制面板和遥控器 20
投影机安全 26
锁定控制键 27
在待机模式下使用投影机 28
调节声音 28
屏幕显示菜单 29
菜单树 30
使用网络功能（仅适用于DH2661Z和DH2361Z-ST） 42

维护 45

清洁投影机外壳 45

规格 46

外形尺寸 48
吊顶安装 49

附录 50

LED指示灯消息 50
兼容模式 51
故障排除 55
RS-232命令和配置 56
服务信息 63

简介

投影机特点

此投影机集成了高性能的光学引擎投影技术和用户友好的设计，可靠性高，使用简便。此投影机具有下列特点：

- 激光磷光体光源，无需更换
- 短投 (ST) 投影镜头，可短距离投影大图像
- HDMI x 2 输入
- 2D 梯形失真校正，便于校正水平和垂直梯形失真
- 边角调整功能可以调整投影图像的四个角
- 在设定的时间长度内未检测到输入信号时，省电功能可使灯源功耗降低最多 30%。
- 演示计时器能更好地控制演示时间
- 支持 Blu-Ray 3D 功能
- 可选快速关机功能
- 色彩管理功能可根据您的喜好对色彩进行调整
- 屏幕颜色校正功能可在多种预设颜色表面进行投影
- 快速自动搜索可提高信号检测速度

☞ ***注释***

- ***本手册中的信息如有变更，恕不另行通知。***
- ***未经明确书面同意，禁止复制、转让或复印本文档的任何部分或全部。***

物品清单

打开投影机包装时，确认下列物品齐全：

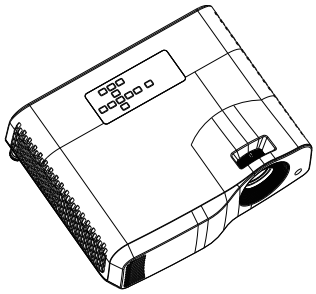

投影机

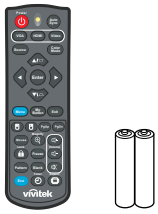

遥控器 (IR) 和电池
（AAA *2 节）

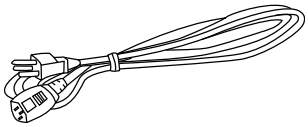

交流电源线

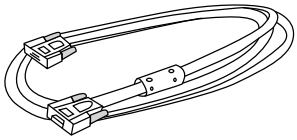

VGA 线 （D-SUB 到 D-SUB）

快速入门指南

☞ ***注释***

- ***如有任何物品缺失、损坏或者机器不工作，请立即与经销商联系。***
- ***为了在最大长度上保护产品，请妥善保管原始包装箱和包装材料。如需运输，请按照出厂时的包装状况重新包装产品。***

产品概览

投影机外观示意图

正面和顶部

标准投影机

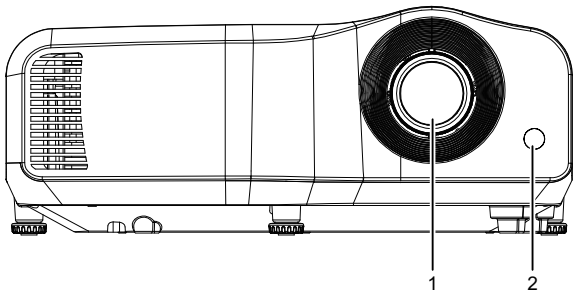

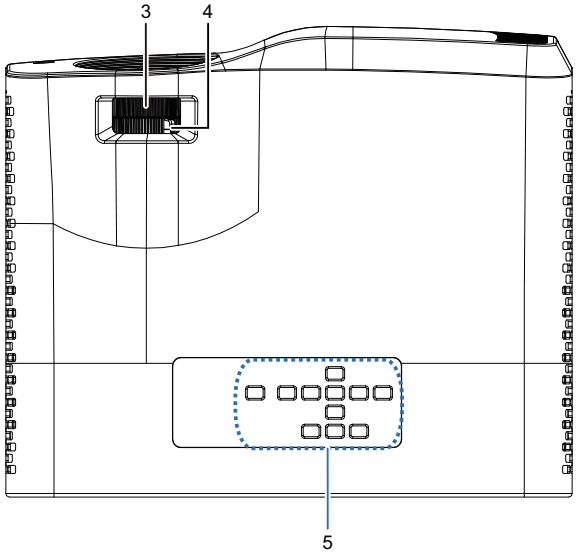

短投投影机

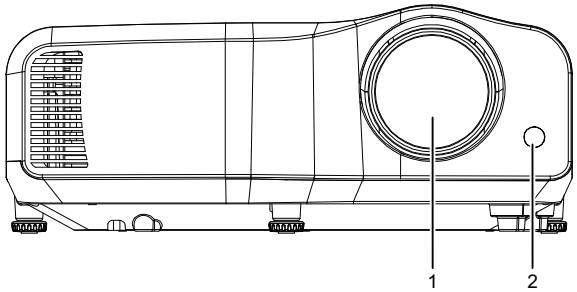

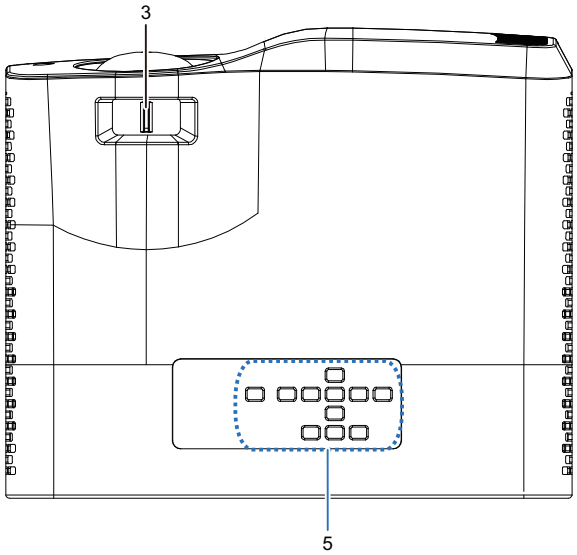

1. 镜头
2. 红外线遥控感应器
3. 聚焦开关
4. 变焦圈
5. 控制面板

底部和侧面

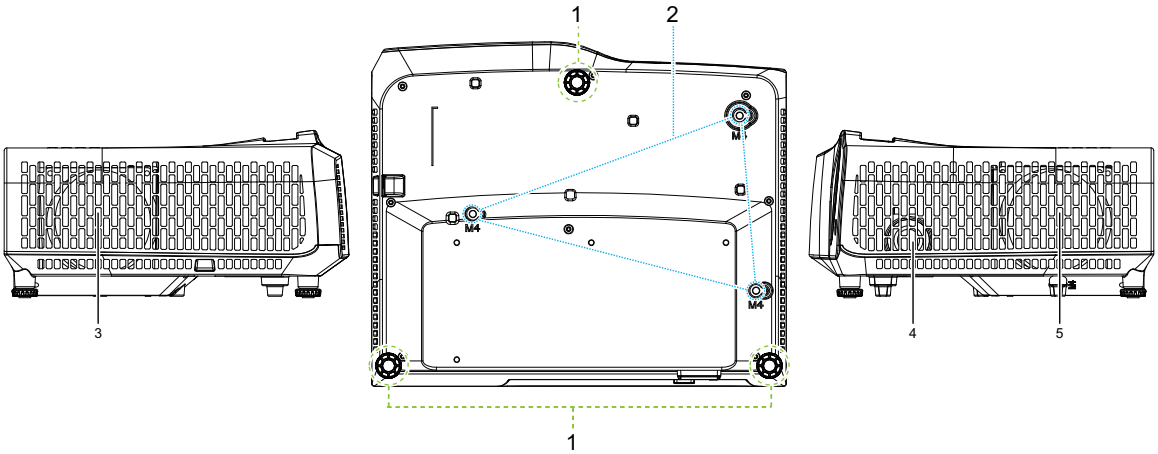

1. 调节支脚
2. 吊顶安装孔
3. 通风孔 （出口）
4. 扬声器
5. 通风孔 （入口）

后

DW2660Z/DW2350Z-ST/DH2660Z/DH2360Z-ST
（无 RJ45）

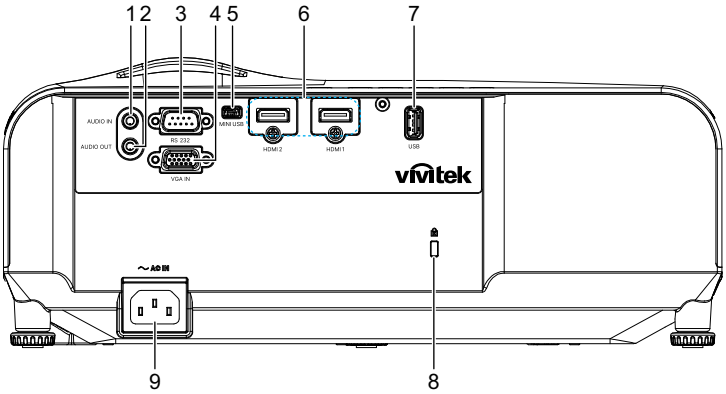

DH2661Z/DH2361Z-ST （有 RJ45）

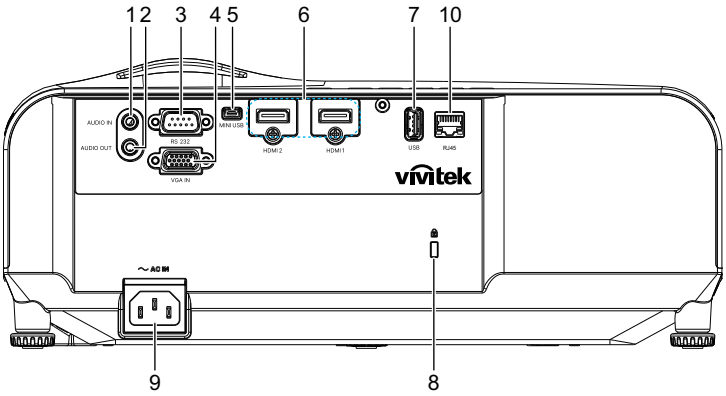

1. 音频输入插孔
2. 音频输出插孔
3. RS232 控制端口
4. RGB (PC) ／分量视频 (YPbPr) 信号输入插口
5. 维修用 Mini-USB 插口
6. HDMI 1/HDMI 2 输入插口
7. 充电用 5V 输出
8. Kensington 防盗锁槽
9. AC 电源线插口
10. RJ45 LAN 输入插口 (100Mbps)

☞ ***注释***

- ***此投影机可以由吊装架提供支撑。产品包中不包括吊装架。***
- ***有关以吊装方式安装投影机的信息，请咨询经销商。***

安装

连接到投影机

连接计算机 / 笔记本电脑

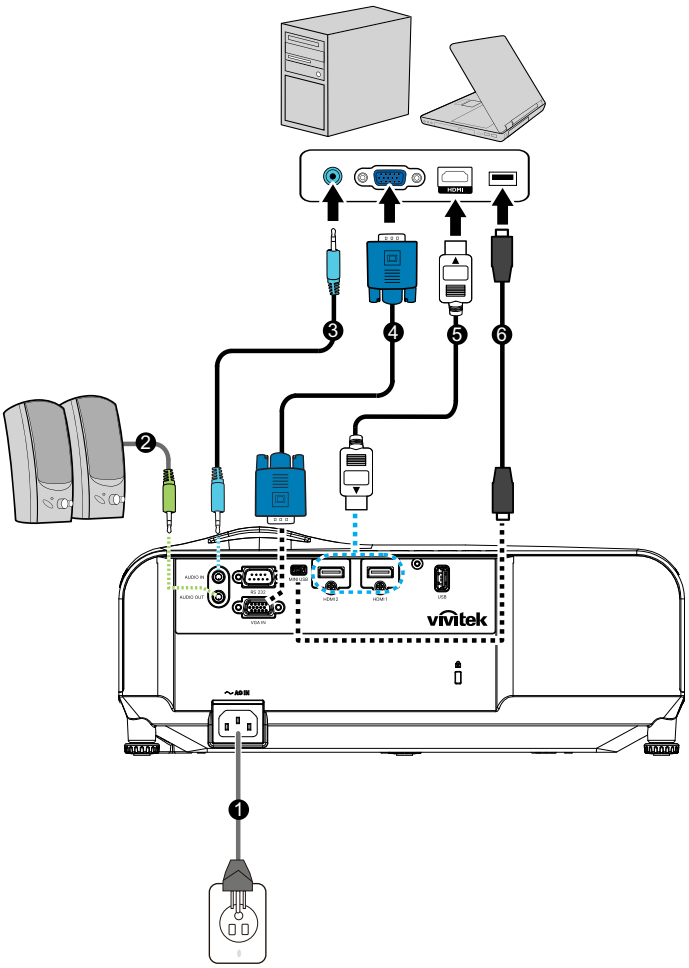

1. 电源线
2. 音频输出线
3. 音频输入线
4. VGA 线 （D-Sub 到 D-Sub）
5. HDMI 线
6. Mini-USB 线

连接视频源

DVD 播放机、 Blu-ray 播放机、机顶盒、 HDTV 接收器

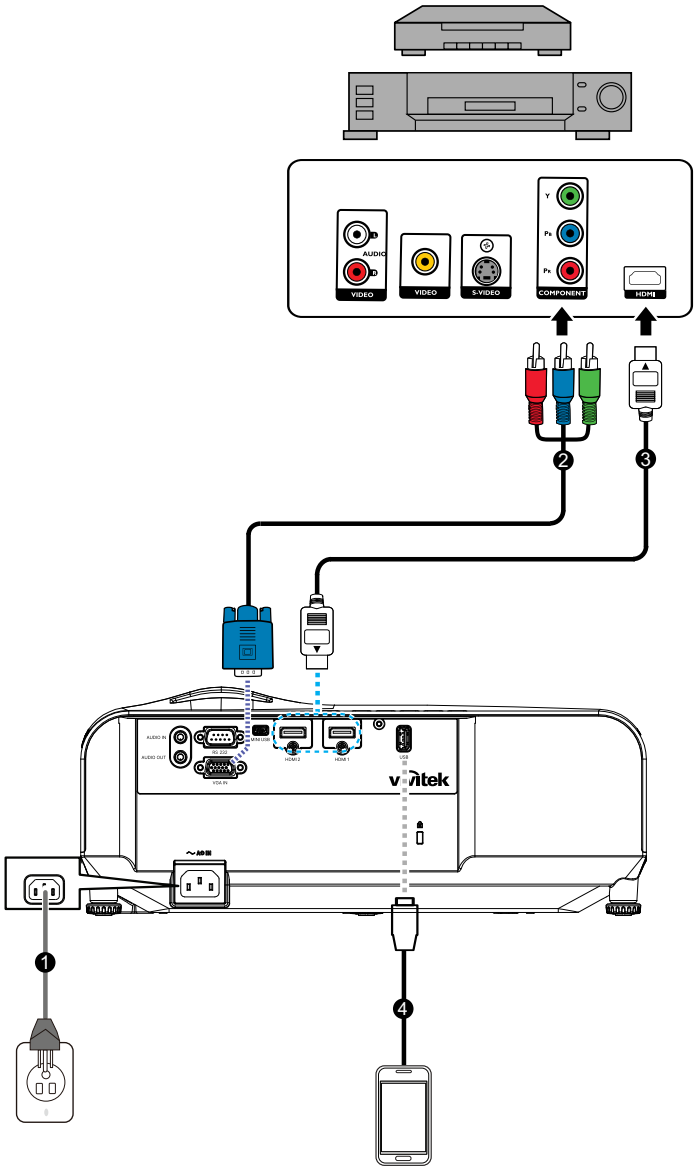

1. 电源线
2. 3 RCA 到 mini D-sub 15 针线
3. HDMI 线
4. USB 线 （供设备充电使用）

打开 / 关闭投影机电源

打开投影机电源：

1. 完成交流电源线和外设信号线的连接。
2. 按⏻开启投影机。
   投影机需要约 1 分，钟的时间进行预热。
   - 如果投影机因之前的操作而尚未完全冷却，冷却风扇会先运转约 60 秒钟，然后点亮光源。
3. 开启信号源 （计算机、笔记本电脑、 DVD 等）的电源。
   - 如果有多个信号源同时连接到投影机，可以按**信号源**选择所需的信号，或者按遥控器上相应的信号键。
   - 如果投影机未检测到有效信号，屏幕上将一直显示 “ 无信号 ” 消息。
   - 如果希望投影机自动搜索信号，请确保**信号源**菜单中的自动信号源设为**打开**。

⚠ ***警告***

- ***切勿在灯源点亮时注视镜头。否则，可能会损害眼睛。***
- ***焦点处的温度非常高。请勿在其旁边放置任何物品，以避免可能的火灾危险。***

关闭投影机电源：

1. 按⏻关闭投影机灯源。屏幕上显示消息 “ 关闭电源 ? 再按一次电源键 "。
2. 再按一次⏻进行确认。
   - 电源 LED 开始闪烁，投影机将进入待机模式。
   - 如要重新开启投影机，必须等待投影机完成冷却过程并进入待机模式。
     进入待机模式后，只需按 ⏻ 即可重新启动投影机。
3. 分别从电源插座和投影机上拔掉交流电源线。
4. 请勿在关机后立即打开投影机电源。

调整投影机高度

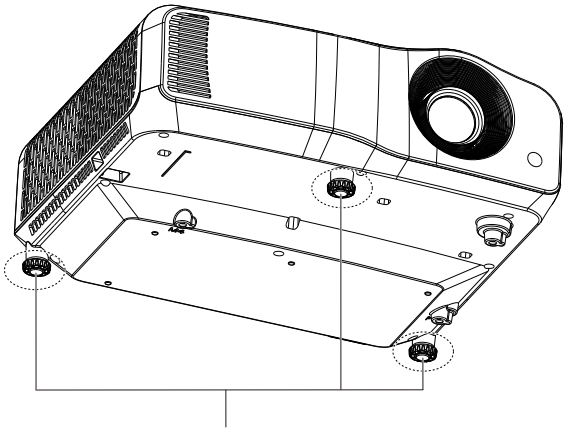

此投影机配备三个调整支脚，用于调整图像高度。如要升高或降低图像，可以转动调节支脚以微调高度。

☞ *注释*

- *为避免损坏投影机，在将投影机放入手提包中之前，确保完全收回调整支脚。*

调整投影机聚焦

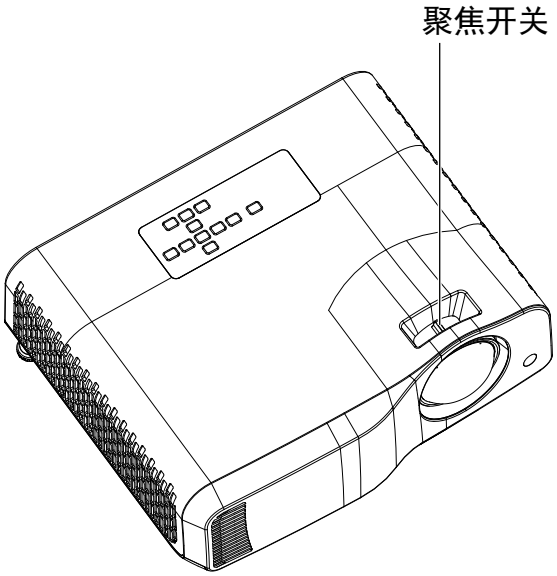

短投投影机

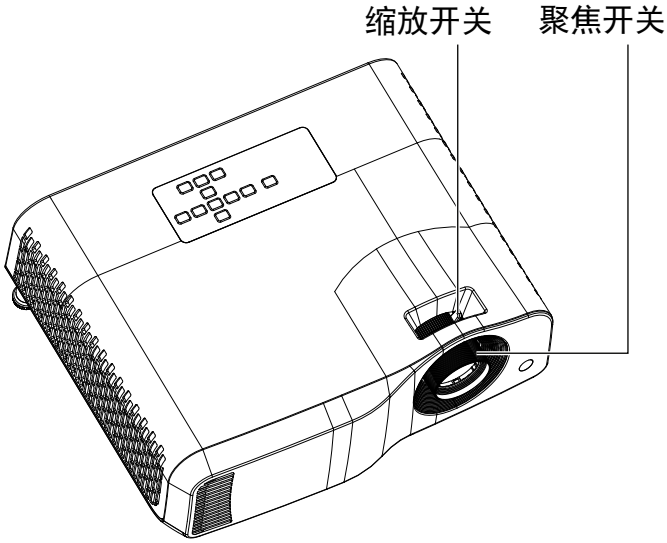

标准投影机

如要聚焦图像，请拨动聚焦开关，直到图像清晰为止。

- 标准投射系列 (WXGA)：此投影机的聚焦范围是 1.31 到 10.21m （从投影表面到本机后部）。
- 短投射系列 (WXGA)：此投影机的聚焦范围是 0.53 到 1.59m （从投影表面到本机后部）。
- 标准投射系列 (1080P)：此投影机的聚焦范围是 1.28 到 10.1m （从投影表面到本机后部）。
- 短投射系列 (1080P)：此投影机的聚焦范围是 0.52 到 1.61m （从投影表面到本机后部）。

调整投影图像尺寸

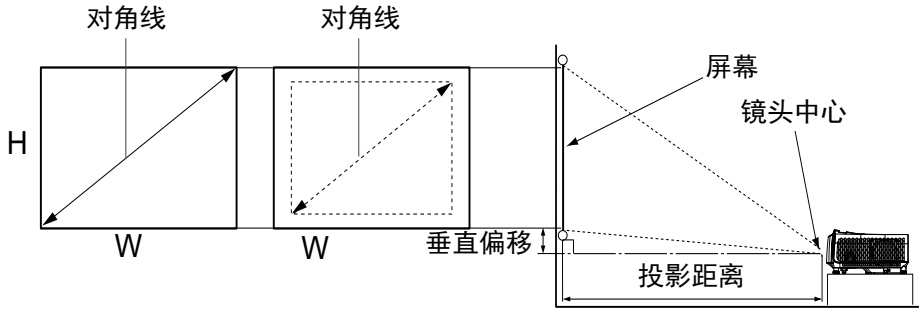

D：投影图像尺寸

H：从地板到投影图像底边的距离

WXGA （标准投射）

屏幕						从镜头前部到屏幕的距离				投影高度		投射比	
对角线尺寸		宽度		高度		最短 （广角）		最长 （远距）		图像 (Hd)		在投射距离是从镜头正面到屏幕进行测量的情况下	
英寸	cm	英寸	cm	英寸	cm	英寸	m	英寸	m	英寸	cm	宽	远距
40	102	34	86	21	54	52	1.3	62	1.6	0.8	2.0	1.520	1.837
50	127	42	108	26	67	65	1.7	78	2.0	1.0	2.5	1.534	1.851
60	152	51	129	32	81	79	2.0	95	2.4	1.2	3.0	1.544	1.860
70	178	59	151	37	94	92	2.3	111	2.8	1.4	3.6	1.550	1.867
80	203	68	172	42	108	106	2.7	127	3.2	1.6	4.1	1.555	1.872
90	229	76	194	48	121	119	3.0	143	3.6	1.8	4.6	1.559	1.875
100	254	85	215	53	135	132	3.4	159	4.0	2.0	5.1	1.562	1.878
120	305	102	258	64	162	159	4.0	192	4.9	2.4	6.1	1.567	1.883
150	381	127	323	79	202	200	5.1	240	6.1	3.0	7.6	1.571	1.888
200	508	170	431	106	269	267	6.8	321	8.2	4.0	10.2	1.576	1.892
250	635	212	538	132	337	335	8.5	402	10.2	5.0	12.7	1.579	1.895
300	762	254	646	159	404	402	10.2	483	12.3	6.0	15.2	1.581	1.897

WXGA （短投射）

屏幕						到屏幕的距离		广角投射比
对角线尺寸		宽度		高度		宽		
英寸	cm	英寸	cm	英寸	cm	英寸	m	
50	127	42.4	108	26.5	67	21	0.53	0.491
55	140	46.6	118	29.1	74	23	0.58	0.491
56	142	47.5	121	29.7	75	23	0.59	0.491
60	152	50.9	129	31.8	81	25	0.63	0.491
65	165	55.1	140	34.4	88	27	0.69	0.491
70	178	59.4	151	37.1	94	29	0.74	0.491
75	191	63.6	162	39.7	101	31	0.79	0.491
80	203	67.8	172	42.4	108	33	0.85	0.491
85	216	72.1	183	45.0	114	35	0.90	0.491
86	218	72.9	185	45.6	116	36	0.91	0.491
90	229	76.3	194	47.7	121	37	0.95	0.491
95	241	80.6	205	50.3	128	40	1.01	0.491
100	254	84.8	215	53.0	135	42	1.06	0.491
105	267	89.0	226	55.6	141	44	1.11	0.491
110	279	93.3	237	58.3	148	46	1.16	0.491
120	305	101.8	258	63.6	162	50	1.27	0.492
130	330	110.2	280	68.9	175	54	1.38	0.492
140	356	118.7	302	74.2	188	58	1.48	0.492
150	381	127.2	323	79.5	202	63	1.59	0.492

1080p （标准投射）

屏幕						到屏幕的距离				投影高度		投射比	
对角线尺寸		宽度		高度		宽		远距		图像 (Hd)			
英寸	cm	英寸	cm	英寸	cm	英寸	m	英寸	m	英寸	cm	宽	远距
40	102	34.9	89	19.6	50	50	1.28	60	1.53	1.4	3.5	1.447	1.731
60	152	52.3	133	29.4	75	77	1.96	92	2.33	2.1	5.2	1.475	1.753
80	203	69.7	177	39.2	100	104	2.64	123	3.12	2.7	7.0	1.489	1.764
100	254	87.2	221	49.0	125	131	3.32	154	3.92	3.4	8.7	1.498	1.771
120	305	104.6	266	58.8	149	157	3.99	186	4.72	4.1	10.5	1.504	1.775
150	381	130.7	332	73.5	187	197	5.01	233	5.91	5.1	13.1	1.509	1.780
200	508	174.3	443	98.1	249	264	6.71	311	7.90	6.9	17.4	1.515	1.784
220	559	191.7	487	107.9	274	291	7.39	342	8.70	7.6	19.2	1.516	1.785
250	635	217.9	553	122.6	311	331	8.40	389	9.89	8.6	21.8	1.518	1.787
300	762	261.5	664	147.1	374	398	10.10	468	11.88	10.3	26.2	1.521	1.789

1080p （短投射）

屏幕						到屏幕的距离		广角投射比
对角线尺寸		宽度		高度		宽		
英寸	cm	英寸	cm	英寸	cm	英寸	m	
50	127	43.6	111	24.5	62	20	0.52	0.468
55	140	47.9	122	27.0	68	23	0.57	0.471
56	142	48.8	124	27.5	70	23	0.58	0.471
60	152	52.3	133	29.4	75	25	0.63	0.472
65	165	56.7	144	31.9	81	27	0.68	0.474
70	178	61.0	155	34.3	87	29	0.74	0.475
75	191	65.4	166	36.8	93	31	0.79	0.477
80	203	69.7	177	39.2	100	33	0.85	0.478
85	216	74.1	188	41.7	106	35	0.90	0.479
86	218	75.0	190	42.2	107	36	0.91	0.479
90	229	78.4	199	44.1	112	38	0.96	0.480
95	241	82.8	210	46.6	118	40	1.01	0.480
100	254	87.2	221	49.0	125	42	1.06	0.481
105	267	91.5	232	51.5	131	44	1.12	0.482
110	279	95.9	244	53.9	137	46	1.17	0.482
120	305	104.6	266	58.8	149	51	1.28	0.483
130	330	113.3	288	63.7	162	55	1.39	0.484
140	356	122.0	310	68.6	174	59	1.50	0.485
150	381	130.7	332	73.5	187	63	1.61	0.485

- 这些表仅供用户参考。

用户控制

控制面板和遥控器

控制面板

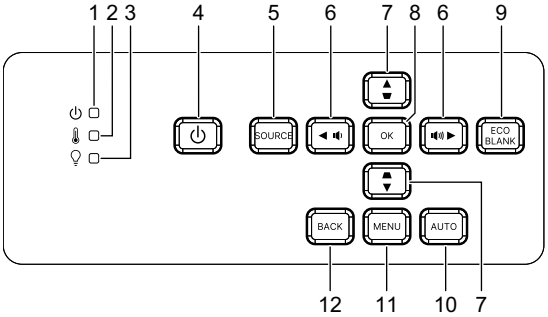

1. ⏻ **电源 LED 指示灯**
   参见 “LED 指示灯消息 ”。
2. 🌡 **温度 LED 指示灯**
   参见 “LED 指示灯消息 ”。
3. 💡 **灯源 LED 指示灯**
   参见 “LED 指示灯消息 ”。
4. **电源**
   开启或关闭投影机电源。
5. **信号源**
   显示信号源选择条。
6. 🔊+/🔊- **音量按钮**
   调节音量。
   ◀/▶ 方向选择按钮
   选择所需的菜单项并进行调整。
7. ⏢/⏢ **梯形失真校正按钮**
   手动校正因投影角度而产生的扭曲图像。
   ▲/▼ 方向选择按钮
   选择所需的菜单项并进行调整。
8. **Enter**
   进入所选的屏幕显示 (OSD) 菜单项。
9. **Eco**
   切换灯源模式：正常或 ECO。
   空白
   隐藏屏幕画面。
10. **自动**
    自动为所显示的图像确定最佳图像时序。

11. Menu

显示或退出屏幕显示菜单。

12. 返回

返回到之前的 OSD 菜单，退出并保存菜单设置。

遥控器

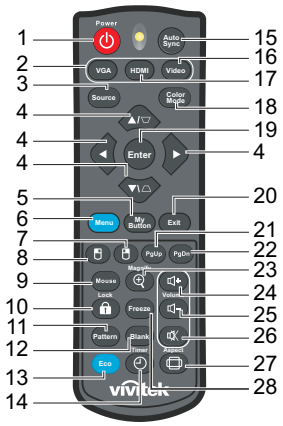

1. ⏻ 电源

开启或关闭投影机电源。

2. VGA

显示计算机信号。

3. 信号源

显示信号源选择条。

4. ⏢/⏢ 梯形失真校正按钮

手动校正因投影角度而产生的扭曲图像。

▲/▼/◀/▶ 四向选择按钮

选择所需的菜单项并进行调整。

5. 我的按键

无功能。

6. Menu

显示屏幕显示菜单。

7. （鼠标右键）

无功能。

8. （鼠标左键）

无功能。

9. 鼠标

切换正常和鼠标模式。

10. （锁定 /ID 设置）

无功能。

11. 图案

显示内置的测试画面。

12. 空白

隐藏屏幕画面。

13. Eco Mode

切换灯源模式：正常或 ECO。

14. （计时器）

无功能。

15. Auto Sync

自动为所显示的图像确定最佳图像时序。

16. 视频

无功能。

17. HDMI

切换 HDMI 信号：HDMI1 或 HDMI2。

18. 色彩模式

选择画面设置模式。

19. Enter

进入所选的屏幕显示 (OSD) 菜单项。

20. 退出

返回到之前的 OSD 菜单，退出并保存菜单设置。

21. PgUp（向上翻页）

当激活了鼠标模式时，执行向上翻页功能。

22. PgDn（向下翻页）

当激活了鼠标模式时，执行向下翻页功能。

23. （放大）

显示缩放条，用以放大或缩小投影画面尺寸。

24. （增大音量）

增大音量。

25. （减小音量）

减小音量。

26. （静音）

开启和关闭投影机音频。

27. （图像比例）

选择显示比例。

28. 影像冻结

冻结投影图像。

安装电池

1. 按图示方向打开电池盖。

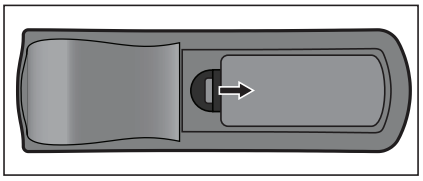

2. 按仓内的图示装入电池。

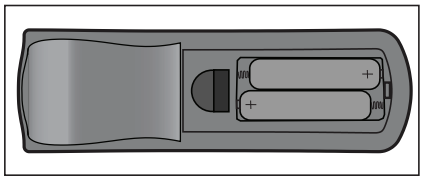

3. 盖上电池盖。

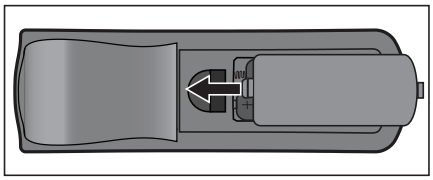

⚠ *小心*

- *若更换电池时使用的电池类型不正确，存在爆炸危险。*
- *按照相关指导说明处置废旧电池。*
- *装入电池时，确保正极和负极朝向正确。*

☞ *注释*

- *将电池放置在儿童够不到的地方。*
- *长期不使用时，取出遥控器电池。*
- *请勿对电池充电或将电池投入火中或水中。*
- *请勿将废旧电池与家庭垃圾一起进行废弃处理。依照当地法规处置废旧电池。*
- *若电池更换不当，存在爆炸危险。更换时只应使用制造商推荐的相同类型的电池。*
- *电池应存放在阴凉干燥且避光的地方，远离火和水。*
- *如果电池有漏液迹象，应擦除漏液，然后更换成新电池。如果漏液粘附到身体或衣物上，立即用水冲洗干净。*

遥控器操作

将遥控器指向红外线遥控感应器，按一个按钮。

- 从前部操控投影机。

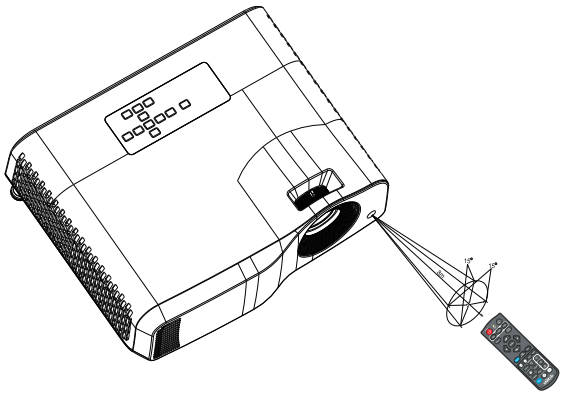

☞ *注释*

- *当阳光或荧光灯等其他强光源照射遥控感应器时，遥控器可能无法工作。*
- *在能够看到遥控感应器的地方操作遥控器。*
- *请勿摇晃遥控器或使其掉落。*
- *将遥控器存放在阴凉干燥的地方。*
- *请勿使水溅落到遥控器上或在其上面放置潮湿物品。*
- *请勿拆解遥控器。*

投影机安全

设置密码

1. 打开 OSD 菜单，进入**设置 2** > **高级** > **安全设置**菜单。按 **Enter**。**安全设置**页面显示出来。
2. 高亮显示**修改密码**，然后按 **Enter**。
3. 根据您要设置的密码，按箭头键输入六位密码。
4. 再次输入新密码以确认新密码。
5. 返回**设置 2** > **高级** > **安全设置** > **电源锁定**菜单，按 **Enter**。提示您输入密码。设置密码后， OSD 菜单会返回**电源锁定**。选择 **打开** 时按 ◀/▶ 即可。
6. 如要退出 OSD 菜单，请按 **Menu/Exit**。

进入密码恢复过程

如果激活了密码功能，则每次开启投影机时都需要输入六位数密码。

1. 如果连续 5 次密码输入错误，可以按住自动键 3~5 秒，投影机会在屏幕上显示编码数字。
2. 写下该数字然后关闭投影机。
3. 向当地的服务中心求助以对该数字进行解码。可能要求您提供购买文件凭证以证明您是投影机的授权用户。

更改密码

1. 打开 OSD 菜单，进入**设置 2** > **高级** > **安全设置** > **修改密码**菜单，然后按 **Enter**。
2. 输入旧密码。
   - 如果密码正确，会显示另一条消息 **" 输入新密码 "**。
   - 如果密码不正确，会显示密码错误消息，然后显示消息 **" 输入当前密码 "** 让您重试。您可以按 **Menu/Exit** 取消修改或尝试其他密码。
3. 输入新密码。
4. 再次输入新密码以确认新密码。
5. 您已经为投影机成功指定了新密码。切记在下次开启投影机时输入新密码。
6. 如要退出 OSD 菜单，请按 **Menu/Exit**。

禁用密码功能

如要禁用密码保护，请返回**设置 2** > **高级** > **安全设置 > 电源锁定**菜单，然后按 **Enter**。提示您输入密码。设置密码后， OSD 菜单会返回**电源锁定**。选择 **关闭** 时按 ◀/▶ 即可。如要退出 OSD 菜单，请按 **Menu/Exit**。

锁定控制键

投影机上的控制键锁定后，可防止投影机的设置被意外 （如小孩）修改。**面板按键锁定**设为**打开**时，除 ⏻ **电源**外，投影机上的控制键均不能使用。

1. 按住遥控器上的🔒 锁定三秒。按遥控器上的 " 锁定 "，显示确认消息 **" 是否确定锁定面板按键 ?"**。选择**是**进行确认。

解除面板按键锁定：

1. 直接按遥控器上的🔒" 锁定 "。*面板按键解锁。*

☞ ***重要提示***

- ***若按⏻ Power 关闭投影机但未禁用面板按键锁定功能，下一次打开投影机时仍将处于锁定状态。***
- ***启用了面板按键锁定功能时，遥控器上的按键仍然可用。***

在待机模式下使用投影机

此投影机的有些功能在待机模式 （接通电源但不开启）下可用。为了使用这些功能，需要在**信号源** > **待机设置**菜单中开启相应的菜单，并且正确连接线缆。关于连接方法，请参见第 12 页的 “ 安装 ”一章。

启用音频输出

当 **AUDIO IN** 插口正确连接到相应的设备时，选择**打开**可以输出音频信号。

LAN 控制

选择**打开**时，投影机可以在待机模式下提供网络功能。有关详情，请参见第 42 页的 “ 使用网络功能 （仅适用于 DH2661Z 和 DH2361Z-ST） ”。

调节声音

下面进行的声音调节会影响到投影机扬声器。确保投影机音频输入 / 输出插口均连接正确。有关详情，请参见第 12 页的 “ 安装 ”。

静音

1. 打开 OSD 菜单，进入**设置 2** > **音频设置** > **静音**菜单。
2. 按 ◄ / ► 选择**打开**。

- 如果可用，可以按遥控器上的🔇开启和关闭投影机音频。

调节音量大小

1. 打开 OSD 菜单，进入**设置 2** > **音频设置** > **音频音量**菜单。
2. 按 ◄ / ► 选择所需的音量。

- 如果可用，可以按遥控器上的🔊+或🔊-调节投影机音量。

关闭开 / 关机提示音

1. 打开 OSD 菜单，进入***设置 2*** > ***音频设置*** > **开 / 关机提示音**菜单。
2. 按 ◄ / ► 选择**关闭**。

- 更改开 / 关机提示音的唯一方法是在此设置打开或关闭。设置静音或更改音量大小不会影响开 / 关机提示音。

屏幕显示菜单

此投影机提供多语言屏幕显示菜单，用以调整图像和更改各项设置。

如何操作

1. 按**菜单**打开 OSD 菜单。
2. 显示 OSD 时，使用◀/▶选择主菜单中的任意功能。
3. 选择所需的主菜单项目后，按▼进入功能设置子菜单。
4. 使用▲/▼选择所需的项目，然后使用◀/▶调整设置。
5. 按**菜单**，屏幕将返回主菜单或上一级菜单。
6. 按**菜单**或**退出**，退出并保存设置。

菜单树

主菜单	子菜单	设置		
显示	屏幕颜色	关闭 / 黑板 / 绿板 / 白板		
	宽高比	自动 / 4:3 / 16:9 / 全景 / 变形 / 2.35:1 / 16:10 / 16:6		
	梯形失真校正	H：-30 - 30 V：-30 - 30		
	边角调整	右上角 / 左上角 / 左下角 / 右下角		
	自动梯形校正	关闭 / 开启		
	位置	X：-5 - 5 Y：-5 - 5		
	相位	0 - 31		
	水平尺寸	-15 - 15		
	数码变焦			
图片	色彩模式	明亮 / 演示 / 电影 / 3D / HDR 10		
	亮度	0 - 100		
	对比度	-50 - 50		
	色温	暖色 / 正常 / 冷色		
		R 增益		
		G 增益		
		B 增益		
		R 偏移		
		G 偏移		
		B 偏移		
	HDMI 设置	格式	自动 / RGB / YUV	
		HDR	自动 / 关闭 / HDR 10	
		HDMI Range	自动 / 增强 / 正常	
	高级	锐度	0 - 31	
		灰度	1 / 2 / 3 / 4 / 5	
		Brilliant Color	关闭 / 1 / 2 / 3 / 4 / 5 / 6 / 7 / 8 / 9 / 10	
		降噪	0 - 31	
		色彩管理	原色	R / G / B / C / M / Y / W
			色调	-99 - 99
			饱和度	0 - 199
			增益	5 - 195
	复位颜色设定	复位 / 取消		

信号源	自动信号源		关闭 / 开启
	3D 设置	3D 格式	自动
			关闭
			从上向下
			帧顺序
			帧封装
			并排
		3D Sync Invert	关闭 / 打开
	待机设置	启用音频输出	关闭 / 打开
		LAN 控制	关闭 / 打开
	自动开机	计算机	关闭 / 打开
		直接开机	关闭 / 打开
	省电	自动关机	无效 / 10 / 20 / 30 分钟
		休眠计时器	无效 / 30 分钟 / 1 小时 / 2 小时 / 3 小时 / 4 小时 / 8 小时 / 12 小时
		节能	关闭 / 打开
	网络	DHCP	关闭 / 打开
		IP 地址	0.0.0.0
		子网掩码	0.0.0.0
		默认网关	0.0.0.0
		DNS 服务器	0.0.0.0
		应用	Enter
设置 1	语言	English / Deutsch / Français / Español / Italiano / Русский / 한국어 / ไทย / Português / 簡体中文 / 繁體中文 / 日本語 / Nederlands / Svenska / Türkçe / Čeština / Suomi / Polski / Indonesia / العربية / हिन्दी	
	投影方式		桌上正投 / 桌上背投 / 吊装背投 / 吊装正投
	菜单设置	菜单显示时间	5 秒 / 10 秒 / 15 秒 / 20 秒 / 25 秒 / 30 秒
		菜单位置	居中 / 左上角 / 右上角 / 左下角 / 右下角
	画面关闭计时器		无效 / 5 分钟 / 10 分钟 / 15 分钟 / 20 分钟 / 25 分钟 / 30 分钟
	开机画面		标准 / 黑色 / 蓝色 / 绿色
	高级	图案	关闭 / 开启
		信息	打开 / 关闭

设置 2	高海拔模式		关闭 / 打开
	音频设置	静音	关闭 / 打开
		音频音量	0 - 20
		开 / 关机提示音	打开 / 关闭
	灯源设置	灯源模式	正常 / ECO
		灯源时数清零	复位 / 取消
	高级	安全设置	修改密码
			电源锁定　关闭 / 打开
		面板按键锁定	关闭 / 打开
	重置设置		复位 / 取消
信息	当前系统状态		信号源
			色彩模式
			分辨率
			色彩系统
			灯源时数
			IP 地址
			MAC 地址
			序列号
			固件版本

显示

屏幕颜色

屏幕颜色功能可以帮助校正投影画面的颜色，以防源画面和投影画面之间存在色差。
有几种预先校准的颜色可供选择：白板、绿板和黑板。

宽高比

选择如何使画面适合屏幕：

- 自动：

  成比例地调整图像大小，以在水平宽度或垂直宽度上与投影机的原始分辨率相匹配。您希望充分利用屏幕，而不改变源图像的宽高比。

- 4:3：

  调整图像，使其以 4:3 宽高比显示在屏幕中央，即在显示时不改变比例。

- 16:9：

  调整图像，使其以 16:9 宽高比显示在屏幕中央，即在显示时不改变比例。

- 全景

  以非线性方式水平和垂直调整 4:3 比例的图像，使其占满屏幕。

- 变形：

  调整 2.35:1 比例的图像，使其占满屏幕。

- 2.35:1

  调整图像，使其以 2.35:1 宽高比显示在屏幕中央，而不改变比例。

- 16:10：

  调整图像，使其以 16:10 宽高比显示在屏幕中央，即在显示时不改变比例。

- 16:6：

  调整图像，使其以 16:6 宽高比显示在屏幕中央，即在显示时不改变比例。

梯形失真校正

手动校正因投影角度而产生的扭曲图像。
按投影机或遥控器上的**梯形校正**⏢/⏣显示梯形校正页面。

按⏢校正图像顶部的梯形失真。

按⏣校正图像底部的梯形失真。

边角调整

通过设置水平值和垂直值而手动调整图像四角。

1. 按▲/▼/◀/▶选择其中一个角，然后按 **Enter**。
2. 按▲/▼调整垂直值。
3. 按◀/▶调整水平值。

自动梯形校正

自动校正因投影角度而产生的扭曲图像。

位置

显示位置调整页面。此功能仅在选择了 PC 类型输入信号时可用。

相位

调整时钟相位以减轻图像变形。此功能仅在选择了 PC 类型输入信号时可用。

水平尺寸

调整图像的水平宽度。此功能仅在选择了 PC 类型输入信号时可用。

数码变焦

使用遥控器

1. 按遥控器上的⊕显示缩放栏。
2. 按▲/▶将画面放大至所需尺寸。
3. 反复按▲将画面放大至所需尺寸。
4. 如要浏览图像，按 **Enter** 切换至全景模式，然后按方向箭头 (▲, ▼, ◀, ▶) 移动图像。
5. 如要缩小图像，按 **Enter** 切换回放大 / 缩小功能，然后按 **Auto Sync** 将图像恢复至原始大小。您也可反复按▼，直到图像恢复至原始大小。

使用 OSD 菜单

1. 按**菜单**，选择**显示**菜单。
2. 按▼选择**数码变焦**，然后按 **Enter**。缩放栏显示出来。
3. 重复上面 “ 使用遥控器 ” 一节中的步骤 3-5。

图片

色彩模式

对于不同类型的图像，分别有经过优化的相应工厂预设值供选择。

- 明亮：最大化投影图像的亮度。此模式适合需要超高亮度的环境。
- 演示：适合在日光环境中演示，便于与 PC 和笔记本电脑颜色相匹配。
- 电影：切换高亮度性能和精确颜色性能。
- 3D：为观看三维 / 立体图像而优化的设置。
- HDR 10：为观看 HDR （高动态范围）图像而优化的设置。

亮度

使图像变亮或变暗。

对比度

设置亮色区域和暗色区域之间的差异。

色温

设置色温：暖色、正常或冷色。

- 暖色：使图像的白色调偏红。
- 正常：保持正常的白色调。
- 冷色：冷色具有最高的色温，与其他设置相比，图像的白色调偏蓝。
- R 增益 / G 增益 / B 增益：调整红色、绿色和蓝色的对比度。
- R 偏移 / G 偏移 / B 偏移：调整红色、绿色和蓝色的亮度。

HDMI 设置

格式

选择合适的 HDMI 时序。

☞ ***注释***

- ***此功能仅当使用 HDMI 输入端口时可用。***

HDR

- 自动：自动激活 HDR 功能。
- 关闭：禁用 HDR 功能。
- 打开：启用 HDR 功能。

HDMI Range

- 自动：自动选择 HDMI 输出信号的范围。
- 增强：HDMI 输出信号的范围是 0 - 255。
- 正常：HDMI 输出信号的范围是 16 - 235。

高级

锐度

调整图像，使其显得更税利或更柔和。

灰度

影响暗色场景的表现。 gamma 值越大，暗色场景看起来越亮。

Brilliant Color

此可调项目利用新的色彩处理算法和系统级增强，在提高亮度的同时，使图像更加逼真，颜色更加鲜明。范围是 1 到 10。如果希望进一步增强图像，则向着最大设置进行调整。如需更平滑更自然的图像，则向着最小设置进行调整。

降噪

此功能降低因媒体播放器不同而导致的电子图像噪点。设置越高，噪点越少。

色彩管理

色彩管理提供 7 组 (R/G/B/C/M/Y/W) 色彩进行调整。选择了一种色彩时，可以根据喜好对其色调、饱和度和增益单独进行调整。

复位颜色设定

将当前输入源的色彩模式设置恢复至默认值。

信号源

自动信号源

此功能在 OSD 菜单中设为 “ 开启 ” 时，自动扫描所有输入源。如果关闭自动信号源，此功能将停止信号自动扫描，并固定在所需的信号源。

3D 设置

此投影机支持 3D 功能，通过再现图像深度，让您体验逼真的 3D 影片、视频和运动事件。
您需要戴上 3D 眼镜，才能观看 3D 图像。

3D 格式

如果投影机无法识别 3D 格式，可以按▲/▼选择 3D 格式。

3D Sync Invert

若发现图像深度存在颠倒现象，可以启用此功能以解决问题。

待机设置

启用音频输出

设置当投影机处于待机状态 （电源关闭但仍连接到交流电源）时音频输出功能是否工作。选择**打开**时， **AUDIO IN** 将输出。 **AUDIO OUT** 端口也处于活动状态 （关机前仅支持音频信号）。选择**关闭**时，功耗低于 0.5W。选择**关闭**时， **AUDIO IN** 和 **AUDIO OUT** 均为**关闭**。

LAN 控制

设置当投影机处于待机状态 （电源关闭但仍连接到交流电源）时网络功能是否工作。

注释

- ***LAN 控制设为关闭时，功耗小于 0.5W。***

自动开机

计算机

若选择**打开**，则检测到计算机信号时，投影机自动开启。

直接开机

若选择**打开**，则连接电源线并接通电源后，投影机自动开启。

省电

自动关机

若 5 分钟后未检测到输入源，投影机将降低功耗，以免不必要地浪费灯源使用寿命。您可以进一步决定是否让投影机在经历特定时间后自动关机。

若选择**无效**，则 5 分钟内未检测到信号后，投影机功率降低至 30%。

若选择 **10 分钟**、 **20 分钟**或 **30 分钟**，则 5 分钟内未检测到信号后，投影机功率降低至 30%。并且，在 **10 分钟**、 **20 分钟**或 **30 分钟**过后，投影机将自动关机。

休眠计时器

此功能让投影机在设定时间后自动关机，以避免对灯源使用寿命造成不必要的浪费。

节能

选择**打开**时激活此功能。

网络

允许您配置有线 LAN 设置。参见第 42 页。

- DHCP：
  - 选择 “DHCP 开启 ” 时、“IP 地址 ”、“ 子网掩码 ”、“ 默认网关 ” 和 “DNS 服务器 ” 灰色显示。
  - 选择 “ 静态 IP” 时， “IP 地址 ”、“ 子网掩码 ”、“ 默认网关 ” 和 “DNS 服务器 ” 可用。
- IP 地址：数字地址，用于识别网络计算机。
  - IP 地址是用于在网络中识别此投影机的一组数字。同一网络中不能有 IP 地址相同的两个设备。
  - IP 地址 “0.0.0.0” 禁止使用。
- 子网掩码：一个数字值，用于定义 IP 地址中子网网络地址所使用的数字位数。
  - 子网掩码 “0.0.0.0” 禁止使用。
- 默认网关：一个服务器 （或路由器），用于在子网掩码分开的不同网络 （子网）间进行通讯。
- DNS 服务器：当 DHCP 禁用时，设置 DNS 服务器地址。
- 应用：保存并执行有线 LAN 设置。

设置 1

语言

选择屏幕菜单使用的语言。

投影方式

调整图像以适合投影机的朝向：直立或倒置、在屏幕的前面或后面。相应地反转或翻转图像。

菜单设置

菜单显示时间

OSD 菜单的显示时间长度 （在空闲状态下，以秒为单位）。

菜单位置

选择菜单在显示屏幕上的位置。

画面关闭计时器

设置当画面关闭计时器功能被激活时的图像空白时间，一旦超过该时间，屏幕上恢复图像显示。

开机画面

让您选择投影机启动时屏幕上显示的徽标画面。

高级

图案

显示内置的测试画面。

信息

启用或禁用屏幕右下部的消息框。

设置 2

高海拔模式

使用此功能时，风扇连续全速运行，以使投影机在高海拔条件下正确冷却。
如果投影机安装了滤网罩，确保高海拔模式设为打开。

音频设置

有关详情，请参见第 28 页的 “ 调节声音 ”。

静音

暂时关闭声音。

音频音量

调节投影机的音量。

开 / 关机提示音

设置静音或更改音量大小不会影响开 / 关机提示音。更改开 / 关机提示音的唯一方法是在此设置打开或关闭。

灯源设置

灯源模式

设置灯源模式。

- 正常：100% 灯源功率
- ECO：80% 灯源功率

灯源时数清零

将灯源时数重置为 0 小时。

高级

安全设置

- 修改密码：设置或更改密码。
- 电源锁定：若启用此功能，则在下次开启投影机时必须输入密码。

有关详情，请参见第 26 页的 “ 投影机安全 ”。

面板按键锁定

禁用或启用投影机上除电源键以外的所有面板按键功能。有关详情，请参见第 27 页的 “ 锁定控制键 ”。

重置设置

将设置恢复至出厂默认值。以下设置仍将保留：梯形失真校正、语言、投影方式、高海拔模式、安全设置。

信息

信号源

显示当前信号源。

色彩模式

显示在色彩模式菜单中选择的模式。

分辨率

显示输入信号的原始分辨率。

色彩系统

显示输入系统格式：RGB 或 YUV。

灯源时数

显示光源已经使用的时数。

IP 地址

显示 IP 地址。

MAC 地址

显示 MAC 地址。

序列号

显示设备序列号。

固件版本

显示固件版本。

使用网络功能 （仅适用于 DH2661Z 和 DH2361Z-ST）

您可以从一台或多台远程计算机管理和控制此投影机，前提是它们正确连接到同一局域网。

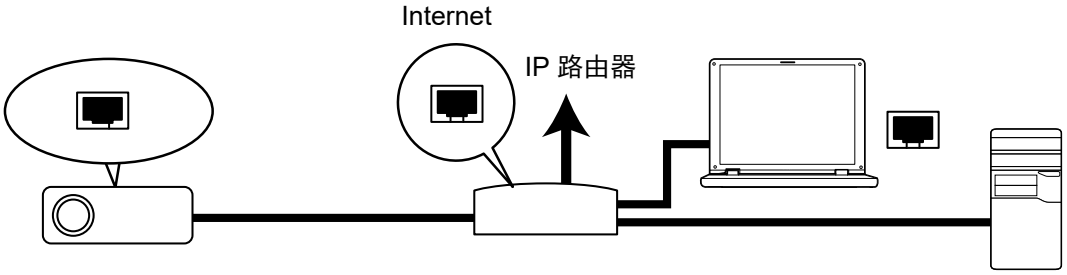

在 DHCP 开启环境中：

1. 准备一条 RJ45 线，将其一端连接到投影机上的 RJ45 LAN 输入插口，另一端连接到 Ethernet 或路由器的 RJ45 端口。(100Mbps)
2. 按**菜单**，进入**信号源** > **网络**菜单。
3. 确保 **DHCP** 设为 **DHCP 开启**。
4. 按 ▼ 高亮显示**应用**，然后按 **Enter**。
5. 请等待约 15 - 20 秒，然后重新进入有线 LAN 页面。 **IP 地址**、**子网掩码**、**默认网关**和 **DNS 服务器**设置将显示出来。记录 **IP 地址**行中显示的 IP 地址。

☞ ***重要提示***

- ***如果仍不显示 IP 地址，请与您的网络管理员联系。***
- ***如果 RJ45 网线连接不正确， IP 地址、子网掩码、默认网关和 DNS 服务器设置将显示为 0.0.0.0。确保线缆连接正确，然后再次执行上述过程。***
- ***如果您希望在投影机处于待机模式时进行连接，应确保在投影机处于工作状态时已选择 RJ45 并获得了 IP 地址、子网掩码、默认网关和 DNS 服务器信息。***

在静态 IP 环境中：

1. 重复上面的步骤 1-2。
2. 确保 **DHCP** 设为**静态 IP**。
3. 有关 **IP 地址**、**子网掩码**、**默认网关**和 **DNS 服务器**等设置的信息，请咨询您的 ITS 管理员。
4. 按 ▼ 选择要修改的项目，然后按 **Enter**。
5. 按 ◄ / ► 移动光标，然后输入值。
6. 如要保存设置，请按 **Enter**。若不希望保存设置，可以按**退出**。
7. 按 ▼ 高亮显示**应用**，然后按 **Enter**。

☞ ***重要提示***

- ***如果 RJ45 网线连接不正确， IP 地址、子网掩码、默认网关和 DNS 服务器设置将显示为 0.0.0.0。确保线缆连接正确，然后再次执行上述过程。***
- ***如果您希望在投影机处于待机模式时进行连接，应确保在投影机处于工作状态时已选择 RJ45 并获得了 IP 地址、子网掩码、默认网关和 DNS 服务器信息。***

使用网络控制 （仅适用于 DH2661Z 和 DH2361Z-ST）

只要您知道投影机的正确 IP 地址并且投影机正处于工作或待机模式，就可以利用同一 LAN 中的任意计算机来控制投影机。

- 如果您使用的是 Microsoft Internet Explorer，请确保其版本是 7.0 或以上。
- 本手册中的屏幕截图仅供参考，可能与实际设计存在差异。

在浏览器的地址栏中输入投影机的地址，然后按 **Enter**。

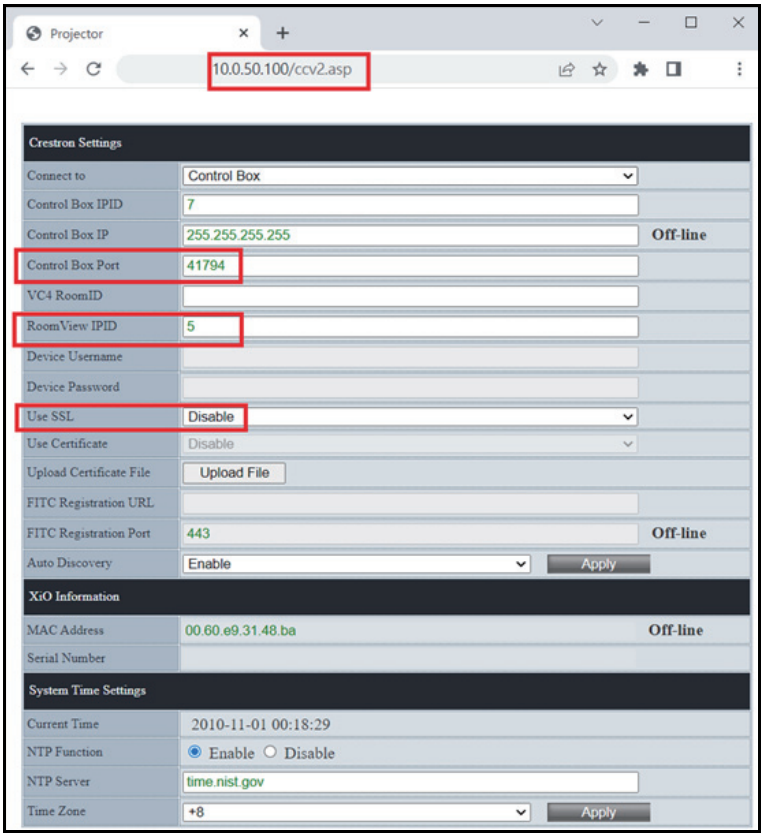

有关详情，请访问 http://www.crestron.com 和 www.crestron.com/getroomview。

Crestron RoomView

在 Edit Room 页面上，输入在投影机屏幕显示 (OSD) 菜单中显示的 IP 地址 （或主机名称），“02” 是 IPID，“41794” 是保留的 Crestron 控制端口。

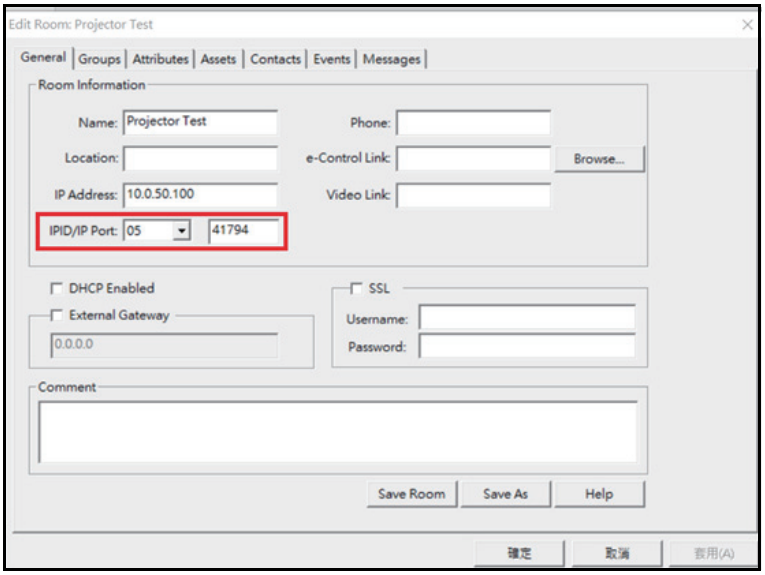

维护

此投影机需要正确维护。应保持镜头清洁；否则，灰尘或斑点等会投影到屏幕上，降低图像质量。如需更换任何部件，请与经销商或专业服务人员联系。无论清洁投影机的任何部位，都应先关闭电源并拔掉电源线。

⚠ ***警告***

- ***切勿打开投影机的任何外盖。投影机内部存在危险电压，可能导致严重伤害。请勿尝试自行维修此产品。委托专业技术人员进行维修。***

清洁投影机外壳

用软布轻轻擦拭。如果灰尘和顽渍不容易去除，可以先将软布在水中或者水和中性清洁剂溶液中蘸湿后进行擦拭，然后用柔软的干布擦干。

☞ ***注释***

- ***在开始维护工作之前，关闭投影机的电源，从电源插座上拔掉交流电源线。***
- ***在清洁之前，确保镜头已冷却。***
- ***请勿使用上面未提到的清洁剂或化学制品。请勿使用苯或稀释剂。***
- ***请勿使用化学喷雾剂。***
- ***只应使用软布或镜头纸。***

规格

型号名称	DW2650Z	DW2650Z-ST	DH2660Z	DH2660Z-ST	DH2661Z	DH2361Z-ST
原始分辨率	0.65" WXGA, 1280x800(S450)		0.65" 1080p, 1920x1080(S600)			
图像比例	Native 16:10		Native 16:9			
投射比	1.544 - 1.860	0.492	1.475 - 1.753	0.48	1.475 - 1.753	0.48
变焦倍数	1.2X	固定	1.2X	固定	1.2X	固定
光源	激光磷光体显示					
梯形失真调整	1D，垂直 ±30 度	2D，垂直 ±30 度 水平 ±30 度				
自动梯形校正	是 （垂直）					
4 角校正	否	是				
投影偏移	104%±5%		107%±5%			
支持的分辨率	VGA (640x480) 到 WUXGA (1920x1200)	VGA(640x480) 到 UHD(3840x2160)				
HDTV 兼容性	480i、 480p、 576i、 567p、 720p、 1080i、 1080p					
水平频率	15 - 102 KHz					
垂直频率	23 - 120 KHz					
聚焦范围（图像尺寸）	机械： 40"(1.31m) ~ 300"(10.21m) 光学： 40"(1.31m) ~ 300"(10.21m)	机械： 50"(0.53m) ~ 150"(1.59m) 光学： 70"(0.74m) ~ 100"(1.0m)	机械： 40"(1.28m) ~ 300"(10.10m) 光学： 50"(1.62m) ~ 200"(6.71m)	机械： 50"(0.52m) ~ 150"(1.61m) 光学： 70"(0.74m) ~ 100"(1.06m)	机械： 40"(1.28m) ~ 300"(10.10m) 光学： 50"(1.62m) ~ 200"(6.71m)	机械： 50"(0.52m) ~ 150"(1.61m) 光学： 70"(0.74m) ~ 100"(1.06m)
计算机输入（D-sub 15 针）	x1					
HDMI (1.4)	x2	N/A				
HDMI (2.0)	N/A	x2				
LAN (RJ45)	否				是	
RS232 （DB-9 针）	x1					
USB (Type A)	外部 x1、 USB 2.0 (5V/1.5A)					
USB (Type Mini B)	x1 （用于固件升级）					
音频输入（迷你插孔）	x1					
音频输出（迷你插孔）	x1					
扬声器	10W x1					
红外线接收器	X1 前部					
外形尺寸 (W x H x D)	353 x 290 x 144 mm					
重量	4.8kg					

正常功率	220W （最大）
电源	交流 100 到 240 V， 50/60 Hz
待机功耗	< 0.5W
运行温度	0 - 40°C
注意：设计和规格如有更改，恕不另行通知。	

外形尺寸

标准投影机：354.3 mm (W) x 294.49 mm (D) x 142.99 mm (H)

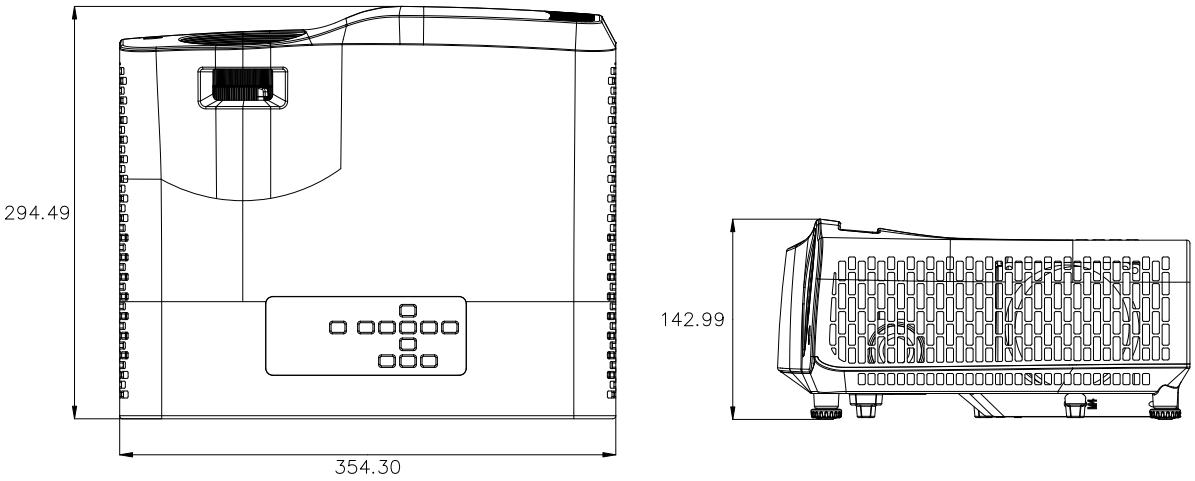

短投投影机：354.3 mm (W) x 294.49 mm (D) x 142.99 mm (H)

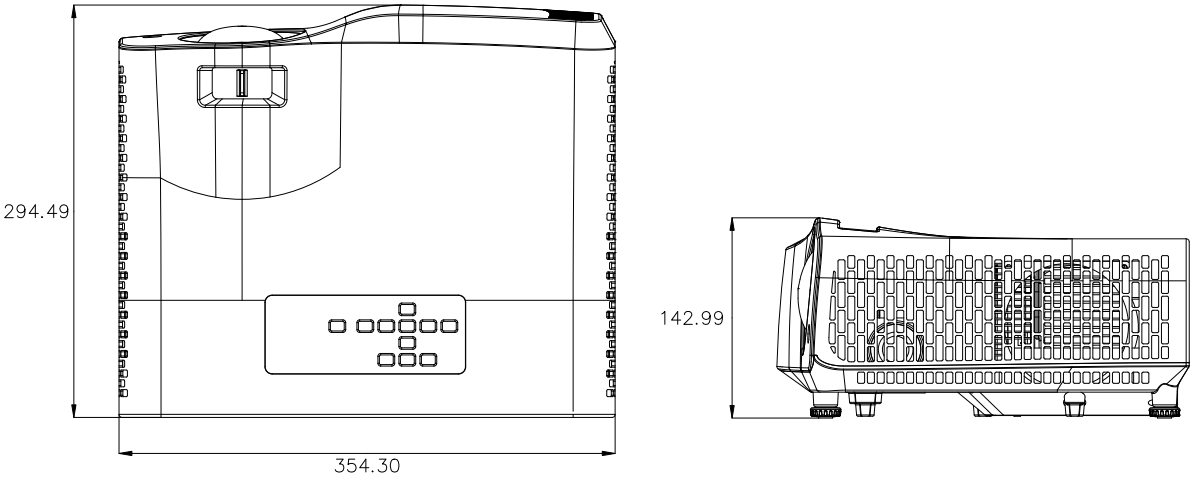

吊顶安装

标准投影机

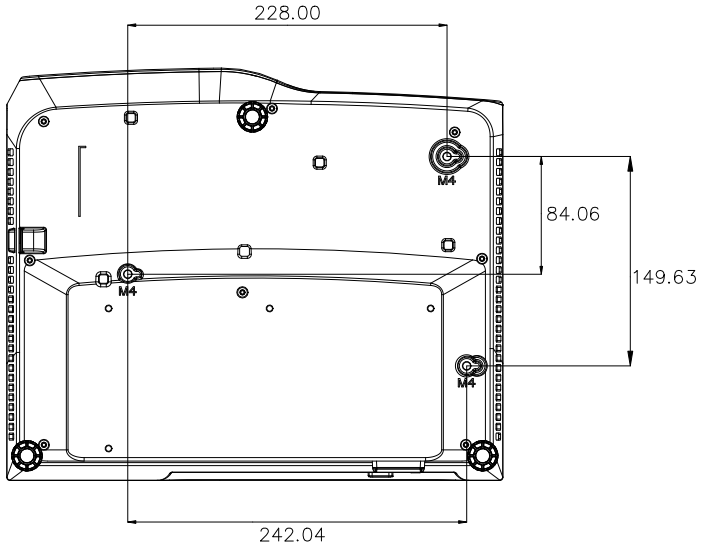

吊顶安装螺丝：3 个
螺丝规格：Φ=4mm L=10mm

短投投影机

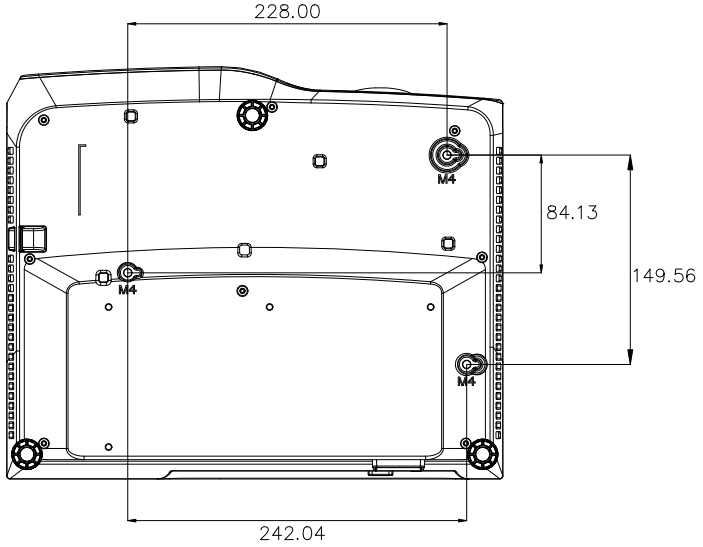

吊顶安装螺丝：3 个
螺丝规格：Φ=4mm L=10mm

附录

LED 指示灯消息

LED 类型	色彩	状态	含义
电源 LED	橙色	闪烁	待机模式正常功耗。
温度 LED	红色	关闭	
灯源 LED	红色	关闭	
电源 LED	橙色	闪烁	待机模式低功耗。
温度 LED	红色	关闭	
灯源 LED	红色	关闭	
电源 LED	橙色	闪烁	打开电源
温度 LED	红色	关闭	
灯源 LED	红色	关闭	
电源 LED	绿色	纯色	正常工作
温度 LED	红色	关闭	
灯源 LED	红色	关闭	
电源 LED	绿色	纯色	电源关闭
温度 LED	红色	关闭	
灯源 LED	红色	关闭	
电源 LED	橙色	纯色	如果投影机系统的风扇存在问题，投影机将关机。
温度 LED	红色	关闭	
灯源 LED	红色	关闭	
电源 LED	橙色	纯色	1. 温度太高。灯源将关闭。风扇电机正在对灯源散热。 或者 2. 投影机关机后立即重新启动而未完成冷却过程。
温度 LED	红色	闪烁	
灯源 LED	红色	关闭	
电源 LED	橙色	闪烁	灯源点亮失败。如果温度太高，风扇将对灯源散热。
温度 LED	红色	关闭	
灯源 LED	红色	纯色	
电源 LED	橙色	纯色	色轮启动失败
温度 LED	红色	纯色	
灯源 LED	红色	纯色	
电源 LED	绿色	纯色	风扇错误
温度 LED	红色	纯色	
灯源 LED	红色	关闭	

电源 LED	绿色	纯色	激光照明错误
温度 LED	红色	关闭	
灯源 LED	红色	纯色	

兼容模式

1. VGA 模拟

支持的 PC 输入时序

分辨率	时序	水平频率 (KHz)	垂直频率 (Hz)	像素频率 (MHz)	3D 场顺序	3D 上下	3D 并排
640 x 480	VGA_60	59.94	31.469	25.175	◎	◎	◎
	VGA_72	72.809	37.861	31.500			
	VGA_75	75	37.5	31.500			
	VGA_85	85.008	43.269	36.000			
720 x 400	720 x 400_70	70.087	31.469	28.3221			
800 x 600	SVGA_60	60.317	37.879	40.000	◎	◎	◎
	SVGA_72	72.188	48.077	50.000			
	SVGA_75	75	46.875	49.500			
	SVGA_85	85.061	53.674	56.250			
	SVGA_120（减少空白）	119.854	77.425	83.000	◎		
1024 x 768	XGA_60	60.004	48.363	65.000	◎	◎	◎
	XGA_70	70.069	56.476	75.000			
	XGA_75	75.029	60.023	78.750			
	XGA_85	84.997	68.667	94.500			
	XGA_120（减少空白）	119.989	97.551	115.5	◎		
1152 x 864	1152 x 864_75	75	67.5	108			
1280 x 720	1280 x 720_60	60	45	74.250	◎	◎	◎
	1280 x 720_120	120	90.000	148.500	◎		
1280 x 768	1280 x 768_60	59.87	47.776	79.5	◎	◎	◎
1280 x 800	WXGA_60	59.81	49.702	83.500	◎	◎	◎
	WXGA_75	74.934	62.795	106.500			
	WXGA_85	84.88	71.554	122.500			
	WXGA_120（减少空白）	119.909	101.563	146.25	◎		
1280 x 1024	SXGA_60	60.02	63.981	108.000		◎	◎
	SXGA_75	75.025	79.976	135.000			
	SXGA_85	85.024	91.146	157.500			

1280 x 960	1280 x 960_60	60	60	108.000		◎	◎
	1280 x 960_85	85.002	85.938	148.500			
1360 x 768	1360 x 768_60	60.015	47.712	85.5		◎	◎
1440 x 900	WXGA+_60	59.887	55.935	106.500		◎	◎
1400 x 1050	SXGA+_60	59.978	65.317	121.750		◎	◎
1600 x 1200	UXGA	60	75	162.000		◎	◎
1680 x 1050	1680 x 1050_60	59.954	65.29	146.25		◎	◎
1920 x 1080	1920 x 1080_60 (减少空白)	67.5	60	148.5			
1920 x 1200	1920 x 1200_60 (减少空白)	59.95	74.038	154.000			
640 x 480 @67Hz	MAC13	66.667	35	30.240			
832 x 624 @75Hz	MAC16	74.546	49.722	57.280			
1024 x 768 @75Hz	MAC19	75.02	60.241	80.000			
1152 x 870 @75Hz	MAC21	75.06	68.68	100.000			

- 由于 EDID 文件和 VGA 显卡的限制，可能不支持上面显示的定时，可能无法选择某些定时。

支持的 Component-YPbPr 输入时序

时序	分辨率	水平频率 (KHz)	垂直频率 (Hz)	像素频率 (MHz)	3D 场顺序
480i	720 x 480	15.73	59.94	13.5	◎
480p	720 x 480	31.47	59.94	27	◎
576i	720 x 576	15.63	50	13.5	
576p	720 x 576	31.25	50	27	
720/50p	1280 x 720	37.5	50	74.25	
720/60p	1280 x 720	45.00	60	74.25	◎
1080/50i	1920 x 1080	28.13	50	74.25	
1080/60i	1920 x 1080	33.75	60	74.25	
1080/24P	1920 x 1080	27	24	74.25	
1080/25P	1920 x 1080	28.13	25	74.25	
1080/30P	1920 x 1080	33.75	30	74.25	
1080/50P	1920 x 1080	56.25	50	148.5	
1080/60P	1920 x 1080	67.5	60	148.5	

2. HDMI 数字

支持的 PC 输入时序

分辨率	时序	水平频率 (KHz)	垂直频率 (Hz)	像素频率 (MHz)	3D 场顺序	3D 上下	3D 并排
640 x 480	VGA_60	59.94	31.469	25.175	◎	◎	◎
	VGA_72	72.809	37.861	31.500			
	VGA_75	75	37.5	31.500			
	VGA_85	85.008	43.269	36.000			
720 x 400	720 x 400_70	70.087	31.469	28.3221			
800 x 600	SVGA_60	60.317	37.879	40.000	◎	◎	◎
	SVGA_72	72.188	48.077	50.000			
	SVGA_75	75	46.875	49.500			
	SVGA_85	85.061	53.674	56.250			
	SVGA_120（减少空白）	119.854	77.425	83.000	◎		
1024 x 768	XGA_60	60.004	48.363	65.000	◎	◎	◎
	XGA_70	70.069	56.476	75.000			
	XGA_75	75.029	60.023	78.750			
	XGA_85	84.997	68.667	94.500			
	XGA_120（减少空白）	119.989	97.551	115.5	◎		
1152 x 864	1152 x 864_75	75	67.5	108			
1280 x 720	1280 x 720_60	60	45	74.250	◎	◎	◎
1280 x 768	1280 x 768_60	59.87	47.776	79.5	◎	◎	◎
1280 x 800	WXGA_60	59.81	49.702	83.500	◎	◎	◎
	WXGA_75	74.934	62.795	106.500			
	WXGA_85	84.88	71.554	122.500			
	WXGA_120（减少空白）	119.909	101.563	146.25	◎		
1280 x 1024	SXGA_60	60.02	63.981	108.000		◎	◎
	SXGA_75	75.025	79.976	135.000			
	SXGA_85	85.024	91.146	157.500			
1280 x 960	1280 x 960_60	60	60	108.000		◎	◎
	1280 x 960_85	85.002	85.938	148.500			
1360 x 768	1360 x 768_60	60.015	47.712	85.5		◎	◎
1440 x 900	WXGA+_60	59.887	55.935	106.500		◎	◎
1400 x 1050	SXGA+_60	59.978	65.317	121.750		◎	◎
1600 x 1200	UXGA	60	75	162.000		◎	◎
1680 x 1050	1680 x 1050_60	59.954	65.29	146.25		◎	◎
640 x 480 @67Hz	MAC13	66.667	35	30.240			

832 x 624 @75Hz	MAC16	74.546	49.722	57.280			
1024 x 768 @75Hz	MAC19	75.02	60.241	80.000			
1152 x 870 @75Hz	MAC21	75.06	68.68	100.000			
1920 x 1080	1920 x 1080_60（减少空白）	67.5	60	148.5			
1920 x 1200	1920 x 1200_60（减少空白）	59.95	74.038	154.000			
3840 x 2160*	3840 x 2160_30	30	67.5	297			
3840 x 2160*	3840 x 2160_60	60	135	594			

- 由于 EDID 文件和 VGA 显卡的限制，可能不支持上面显示的定时，可能无法选择某些定时。
- * 不支持 DW2650Z。

支持的视频输入时序

时序	分辨率	水平频率 (KHz)	垂直频率 (Hz)	像素频率 (MHz)	3D 场顺序	3D 帧封装	3D 上下	3D 并排
480i	720 (1440) x 480	15.73	59.94	27	◎			
480p	720 x 480	31.47	59.94	27	◎			
576i	720 (1440) x 576	15.63	50	27				
576p	720 x 576	31.25	50	27				
720/50p	1280 x 720	37.5	50	74.25		◎	◎	◎
720/60p	1280 x 720	45.00	60	74.25	◎	◎	◎	◎
1080/50i	1920 x 1080	28.13	50	74.25				◎
1080/60i	1920 x 1080	33.75	60	74.25				◎
1080/24P	1920 x 1080	27	24	74.25		◎	◎	◎
1080/25P	1920 x 1080	28.13	25	74.25				
1080/30P	1920 x 1080	33.75	30	74.25				
1080/50P	1920 x 1080	56.25	50	148.5			◎	◎
1080/60P	1920 x 1080	67.5	60	148.5			◎	◎
2160/24P*	3840 x 2160	54	24	297				
2160/25P*	3840 x 2160	56.25	25	297				
2160/30P*	3840 x 2160	67.5	30	297				
2160/50P*	3840 x 2160	112.5	50	594				
2160/60P*	3840 x 2160	135	60	594				

- * 不支持 DW2650Z。

故障排除

在送修投影机之前，请参考下面列出的现象和解决办法。如果问题仍然存在，请与当地经销商或服务中心联系。此外，也请参考 “LED 指示灯消息 ”。

启动问题

如果指示灯均不点亮：

- 确保电源线一端牢固连接到投影机，另一端插入通电的电源插座。
- 再按一次电源按钮。
- 拔掉电源线并等待一段时间，然后重新插入并按电源按钮。

图像问题

如果显示正在搜索信号源：

- 按遥控器上的**信号源**选择有效的输入源。
- 确保外部信号源已连接并且打开电源。
- 对于电脑连接，请确保笔记本电脑的外部视频端口已开启。参阅计算机的手册。

如果图像聚焦不准：

- 当显示屏幕菜单时，调节调焦圈。（图像尺寸应不会改变；如果改变，说明您调节的是变焦而不是聚焦。）
- 检查投影镜头是否需要清洁。
- 如果使用计算机连接时图像闪烁或不稳定：
- 按**菜单**，进入***显示***，调整***相位***或***水平尺寸***。

遥控器问题

如果遥控器不工作：

- 确保没有物体挡住投影机前部的遥控接收器。在有效范围内使用遥控器。
- 将遥控器对着屏幕或者投影机的前部。
- 移动遥控器，使其直接位于投影机的前面，而不是在侧面很远的地方。

RS-232 命令和配置

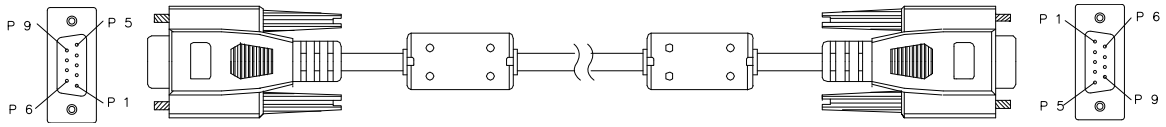

D-Sub 9 针

1	1 CD
2	RXD
3	TXD
4	DTR
5	GND
6	DSR
7	RTS
8	CTS
9	RI

导线清单

C1	色彩	C2
1	黑色	1
2	棕色	3
3	红色	2
4	橙色	6
5	黄色	5
6	绿色	4
7	蓝色	8
8	紫色	7
9	白色	9
SHELL	DW	SHELL

您可以通过 Windows 客户端终端软件使用串行控制命令输入投影机控制命令，或取回其运行数据。

项目	参数
波特率	9600 bps
数据长度	8 位
奇偶校验检查	没有
停止位	1 位
流控制	没有

操作命令

操作命令语法

操作命令以字符 “op” 为前缀，后跟以空格 [SP] 分隔的控制命令和设置，最后以回车对 “CR” 和 “ASCII hex 0D” 结束。串行控制命令的语法：

op[SP]< 操作命令 >[SP]< 设置值 >[CR]

op	一个常量，表示这是操作命令
[SP]	表示一个空格
[CR]	表示命令结束回车对 “CR” 和 “ASCII hex 0D”
设置值	操作命令的设置

设置字符串的类型	设置的字符	说明
查询当前设置	?	问号 “?” 表示查询当前设置
设置	= < 设置 >	语法：符号 “=” 后面是设置值
查询当前设置	+	有些设置分级进行更改。符号 “+” 表示增加一级
减少调整项的设置顺序	-	有些设置分级进行更改。符号 “-” 表示减小一级
执行操作命令	没有	有些操作命令在输入后执行，无需进一步设置或调整

示例：

控制项	输入命令行	投影机返回消息
执行命令	reset.all[CR]	RESET.ALL
查询当前亮度	op bright ?[CR]	OP BRIGHT =50
设置亮度	op bright =100[CR]	OP BRIGHT =100
亮度值 + 1	op bright +[CR]	OP BRIGHT =” 新值 "
亮度值 - 1	op bright -[CR]	OP BRIGHT =” 新值 "
超出范围或不支持	op bright =200[CR]	OP BRIGHT =NA
非法命令	op abright =100[CR]	*Illegal format#

注意：
当发送多个命令时，请确保已收到最后一个命令的返回消息，然后再发送下一个命令。

Function		Operation	Set	Get	Inc	Dec	EXE	Values
Display	Screen Color	blankscreen.color	V	V				0 = Off 1 = BlackBoard 2 = GreenBoard 3 = WhiteBoard
	Aspect Ratio	aspect	V	V				0 = Auto 1 = 4:3 2 = 16:9 3 = Panorama 4 = Anamorphic 5 = 2.35:1 6 = 16:10 7 = 16 :6
	Keystone	v.keystone	V	V	V	V		-30 ~ +30
		h.keystone	V	V	V	V		-30 ~ +30
	4 Corner Top Left X	4corner.tlx	V	V	V	V		0 ~ +60
	4 Corner Top Left Y	4corner.tly	V	V	V	V		0 ~ +60
	4 Corner Top Right X	4corner.trx	V	V	V	V		0 ~ +60
	4 Corner Top Right Y	4corner.try	V	V	V	V		0 ~ +60
	4 Corner Bottom Left X	4corner.blx	V	V	V	V		0 ~ +60
	4 Corner Bottom Left Y	4corner.bly	V	V	V	V		0 ~ +60
	4 Corner Bottom Right X	4corner.brx	V	V	V	V		0 ~ +60
	4 Corner Bottom Right y	4corner.bry	V	V	V	V		0 ~ +60
	4 Corner Reset	4corner.reset					V	
	Position X	h.pos	V	V	V	V		-5 ~ +5 -100 ~ +100(Auto Sync Off)
	Position Y	v.pos	V	V	V	V		-5 ~ +5 -100 ~ +100(Auto Sync Off)
	Phase	phase	V	V	V	V		0 ~ 31
	H.Size	h.size	V	V	V	V		-15~ +15
	Digital Zoom	zoom	V	V	V	V		-10 ~ +10 (PC: 0.8X ~1.0x~ 2.0X)
Image	Color Mode	pic.mode	V	V				0: Presentation 1: Bright 2: Movie
	Brightness	bright	V	V	V	V		0 ~ 100
	Contrast	contrast	V	V	V	V		0 ~ 100
	Color Temperature	color.temp	V	V				0 = Warm 1 = Normal 2 = Cold
	Gain	red.gain	V	V	V	V		0 ~ +100
		green.gain	V	V	V	V		0 ~ +100
		blue.gain	V	V	V	V		0 ~ +100
	Offset	red.offset	V	V	V	V		-50~ +50
		green.offset	V	V	V	V		-50~ +50
		blue.offset	V	V	V	V		-50~ +50
	HDMI Format	color.space	V	V				0 : Auto 1 : RGB 2 : YUV

Image	HDR	hdr.control	V	V				0 : Auto 1 : On 2 : Off
	HDMI Range	hdmi.range	V	V				0 : Auto 1 : Enhance 2 : Normal
	Sharpness	sharp	V	V	V	V		0 ~ 31
	Gamma	gamma	V	V				1 ~ 5
	Brilliant Color	bri.color	V	V	V	V		0 =Off, 1~ 10
	Noise Reduction	noise.reduce	V	V	V	V		0 ~ 31
	Color Manager/ Red Gain	hsg.r.gain	V	V	V	V		0 ~ 399
	Color Manager/ Green Gain	hsg.g.gain	V	V	V	V		0 ~ 399
	Color Manager/ Blue Gain	Hsg.b.gain	V	V	V	V		0 ~ 399
	Color Manager/ Cyan Gain	hsg.c.gain	V	V	V	V		0 ~ 399
	Color Manager/ Magenta Gain	hsg.m.gain	V	V	V	V		0 ~ 399
	Color Manager/ Yellow Gain	hsg.y.gain	V	V	V	V		0 ~ 399
	Color Manager/ Red Saturation	hsg.r.sat	V	V	V	V		0 ~ 399
	Color Manager/ Green Saturation	hsg.g.sat	V	V	V	V		0 ~ 399
	Color Manager/ Blue Saturation	Hsg.b.sat	V	V	V	V		0 ~ 399
	Color Manager/ Cyan Saturation	hsg.c.sat	V	V	V	V		0 ~ 399
	Color Manager/ Magenta Satura-tion	hsg.m.sat	V	V	V	V		0 ~ 399
	Color Manager/ Yellow Saturation	Hsg.y.sat	V	V	V	V		0 ~ 399
	Color Manager/ Red Hue	hsg.r.hue	V	V	V	V		0 ~ 399
	Color Manager/ Green Hue	hsg.g.hue	V	V	V	V		0 ~ 399
	Color Manager/ Blue Hue	Hsg.b. hue	V	V	V	V		0 ~ 399
	Color Manager/ Cyan Hue	hsg.c. hue	V	V	V	V		0 ~ 399
	Color Manager/ Magenta Hue	hsg.m. hue	V	V	V	V		0 ~ 399
	Color Manager/ Yellow Hue	Hsg.y. hue	V	V	V	V		0 ~ 399
	Color Manager/ White/Red Gain	hsg.wr.gain	V	V	V	V		0 ~ 399
	Color Manager/ White/Green Gain	hsg.wg.gain	V	V	V	V		0 ~ 399
	Color Manager/ White/Blue Gain	Hsg.wb.gain	V	V	V	V		0 ~ 399
	Reset Color Set-tings	pic.mode.reset					V	
Source	Auto Source	auto.src	V	V				0 = Off 1 = On

Source	3D Format	threed.format	V	V				0 : Frame Sequential 1 : Top / Bottom 2 : Side by side 3 : Frame Packing 4 : Off 5: Auto
	3D Sync Invert	threed.syncinvert	V	V				0 = Off 1 = On
	Standby Setting	standby.power	V	V				0 : Off 1 : Active Audio Out 2 : LAN Control
	Auto Power On	pc.poweron	V	V				0 : Off 1 : On
		direct.poweron	V	V				0 : Off 1 : On
	Auto Power Off	nosignal.poweroff	V	V				0 : Disable 1 : 10 min 2 : 20 min 3 : 30 min
	Sleep Timer	sleep.timer	V	V				0 : Disable 1 : 30 min 2 : 1 hours 3 : 2 hours 4 : 3 hours 5: 4 hours 6: 8 hours 7: 12 hours
	Energy Saving	energy.save	V	V				0 : Off 1 : On
	NetWork / DHCP	net.dhcp	V	V				0 = Off 1 = On
	NetWork / IP Address	net.ipaddr	V	V				<string>
	NetWork / Subnet	net.subnet	V	V				<string>
	NetWork / Gate-way	net.gateway	V	V				<string>
	NetWork / DNS	net.dns	V	V				<string>
	NetWork Apply	net.apply					V	0 : Cancel 1 : OK

Setting 1	Language	lang	V	V				0 = English 1 = French 2 = German 3 = Spanish 4 = Portugues 5 = Simplified Chinese 6 = Traditional Chinese 7 = Italian 8 = Norwegian 9 = Swedish 10 = Dutch 11 = Russian 12 = Polish 13 = Finnish 15 = Korean 17 = Czech 19 = Turkish 21 = Japanese 22 = Thai 25 = Indonesia
	Projection	projection	V	V				0 = Front 1 = Rear 2 = Front Ceiling 3 = Rear Ceiling
	Menu Display Time	menu.timer	V	V				0 : Off 1 : 5 sec 2 : 10 sec 3 : 15 sec 4 : 20 sec 5 : 25 sec 6 : 30 sec
	Menu Position	menu.position	V	V				0 : Top Left 1 : Top Right 2 : Center 3 : Bottom Left 4 : Bottom Right
	Blank	blank.timer	V	V				0 : Disable 1 : 5 min 2 : 10 min 3 : 15 min 4 : 20 min 5 : 25 min 6 : 30min
	Splash Screen	logo	V	V				0 = Standard 1 = Black 2 = Blue 3 = Off
	Pattern	test.pattern	V	V				0 : Off 1 : On
	Message	message	V	V				0 : Off 1 : On

Setting 2	High Altitude Mode	fanspeed	V	V				0 : Off 1 : On
	Mute	mute	V	V				0 : Off 1 : On
	Audio Volume	volume	V	V	V	V		0 ~ 20
	Ring Tone	ringtone	V	V				0 : Off 1 : On
	Light Settings	light.mode	V	V				0 : ECO 1 : Normal
	Light Hours	light1.hours		V				<string>
	Light Hour Reset	light1.reset					V	
	Security Settings	security.lock	V	V				1 : Up 2 : Right 3 : Down 4 : Left Ex: op security.lock =111111
		security.unlock	V					1 : Up 2 : Right 3 : Down 4 : Left Ex: op security.unlock =111111
		security.power	V	V				0 : Off 1 : On
	Panel Lock	keypad.lock	V	V				0 : Off 1 : On
	Reset All	reset.all					V	
Informa-tion	Power On	power.on					V	
	Power Off	power.off					V	
	Projector Status	status		V				0 : Off 1 : On
	Input Source	input.sel	V	V				1 :RGB 6 : HDMI 1 9 : HDMI 2
	Blank	blank	V	V				0 : Off 1 : On
	Freeze	freeze	V	V				0 : Off 1 : On
	Source Info	source.info		V				<string>
	Software Version	sw.ver		V				<string>
	Serial Number	ser.no		V				<string>
	Model	model		V				<string>
	Pixel Clock	pixel.clock		V				<string>

服务信息

Europe, Middle East and Africa
Vivitek Service & Support
Zandsteen 15
2132 MZ Hoofddorp
The Netherlands
Tel: Monday - Friday 09:00 - 18:00
English (UK): 0333 0031993
Germany: 0231 7266 9190
France: 018 514 8582
Russian: +7 (495) 276-22-11
International: +31 (0) 20 721 9318
Emai: support@vivitek.eu
URL: http://www.vivitek.eu/support/contact-support

North America
Vivitek Service Center
15700 Don Julian Road, Suite B
City of Industry, CA. 91745
U.S.A
Tel: 855-885-2378 (Toll-Free)
Email: T.services1@vivitekcorp.com
URL: www.vivitekusa.com

Asia and Taiwan
Vivitek Service Center
16 Tungyuan Rd., Chungli Industrial Zone, Taoyuan
City 320023, Taiwan
320023桃園市中壢區東園路16號4樓
Tel: 886-3-4526107, ext. 8213
Tel: 0800-042-100
Email: wendy.cheng@deltaww.com
URL: www.vivitek.com.tw

中国/China
Vivitek客服中心
上海市浦东新区华东路1675号1幢1层、7-8层
邮政编码: 201209
400客服热线: 400 888 3526
公司电话: 021-58360088
客服邮箱: service@vivitek.com.cn
官方网站: www.vivitek.com.cn

访问 www.vivitekcorp.com 了解更多产品信息

版权所有 © 2023 Delta Electronics, Inc. 保留所有权利

A brand of DELTA